SKYDECK Paneel-Deckenschalung

Die bewährte Alu-Paneel-Deckenschalung mit niedrigen Schalzeiten

Produktbroschüre – Version VTD 1.0

Inhalt

Im Fokus
2 Die Hauptbauteile des Systems

Systemvorteile
4 Die bewährte Alu-Paneel-Deckenschalung mit niedrigen Schalzeiten
6 Kraftsparendes Arbeiten
8 Schnelles Schalen
10 Geringere Materialvorhaltung
12 Einfaches Reinigen
13 Höchste Produktqualität
14 Sicherheit rundherum

Systemübersicht
16 SKYDECK auf einen Blick

Standardanwendungen
18 Stützköpfe für SKYDECK
19 Ausgleiche
20 Umschalen von Stützen
21 Logistikzubehör

Version VTD 1.0

Herausgeber

PERI Vertrieb Deutschland GmbH & Co. KG
Schalung Gerüst Engineering
Daimlerstraße 24-28
89264 Weißenhorn
Deutschland
info@peri.de
www.peri.de

Projektbeispiele
22 Referenzprojekte
mit SKYDECK

Wichtige Hinweise

Für die Anwendung unserer Produkte sind die in den jeweiligen Staaten und Ländern geltenden Gesetze und Vorschriften in der aktuellen Fassung zu beachten.

Die verwendeten Bilder in dieser Broschüre sind Momentaufnahmen von Baustellen. Deshalb können insbesondere Sicherheits- und Ankerdetails nicht immer als aussagekräftig bzw. endgültig betrachtet werden. Diese unterliegen der Gefährdungsbeurteilung des Unternehmers.

Darüber hinaus werden Computergrafiken eingesetzt, die als Systemdarstellungen zu verstehen sind. Zur besseren Verständlichkeit sind diese und die gezeigten Detaildarstellungen teilweise auf bestimmte Aspekte reduziert. Die in diesen Darstellungen nicht gezeigten Sicherheitseinrichtungen müssen trotzdem vorhanden sein. Die dargestellten Systeme oder Artikel sind gegebenenfalls nicht in jedem Land verfügbar.

Sicherheitshinweise sowie Belastungsangaben sind genau zu beachten. Änderungen und Abweichungen bedürfen eines gesonderten statischen Nachweises.

Technische Änderungen, die dem Fortschritt dienen, sind vorbehalten. Irrtum, Schreib- und Druckfehler vorbehalten.

Die Hauptbauteile des Systems

Nur 4 Elemente bei der Anwendung mit Frühausschalen

Das SKYDECK Paneel
für das Standardfeld ist 1,50 m x 0,75 m groß. Der leichte Aluminium-Rahmen ist mit einer 9 mm dicken Schalhaut belegt.

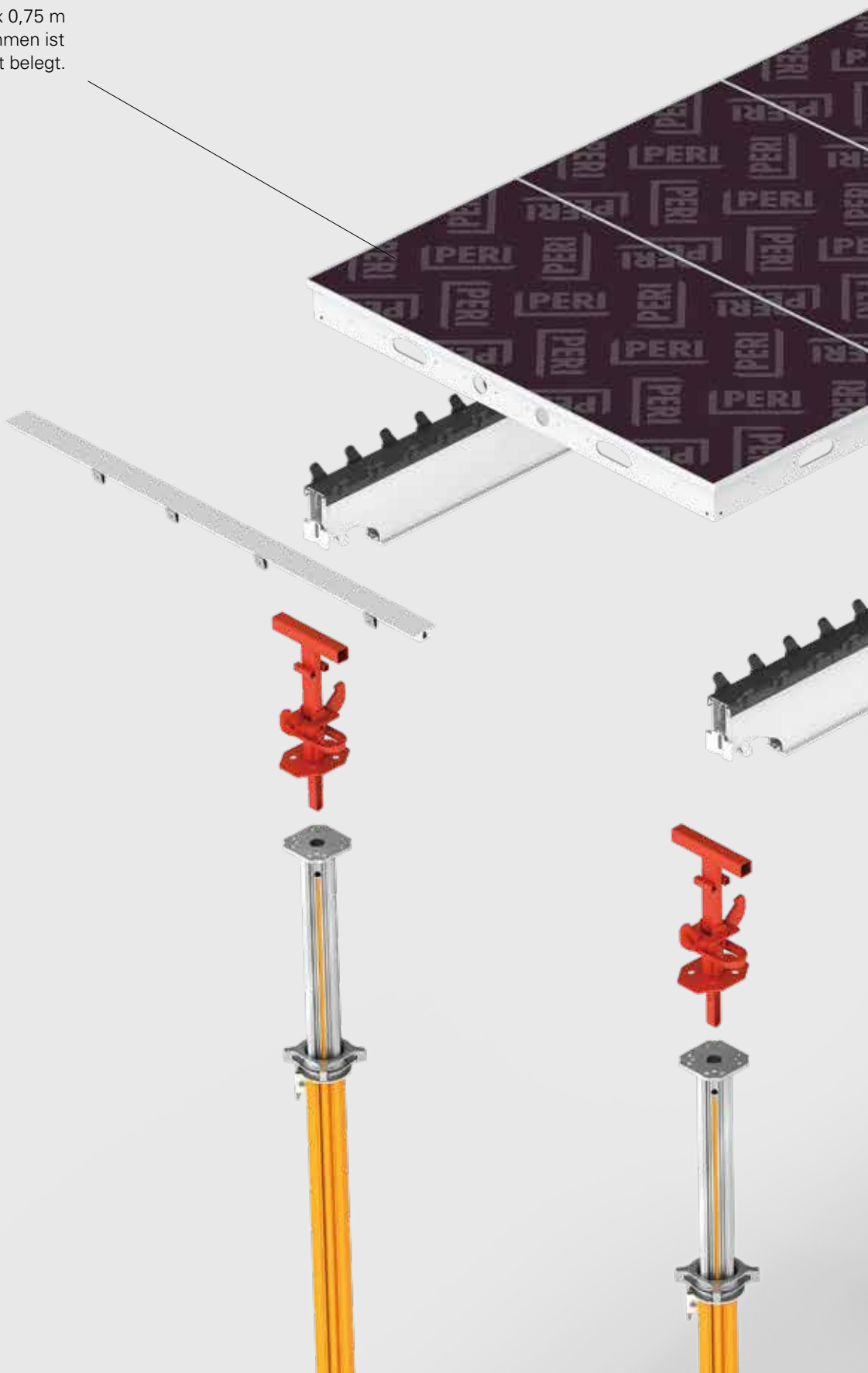

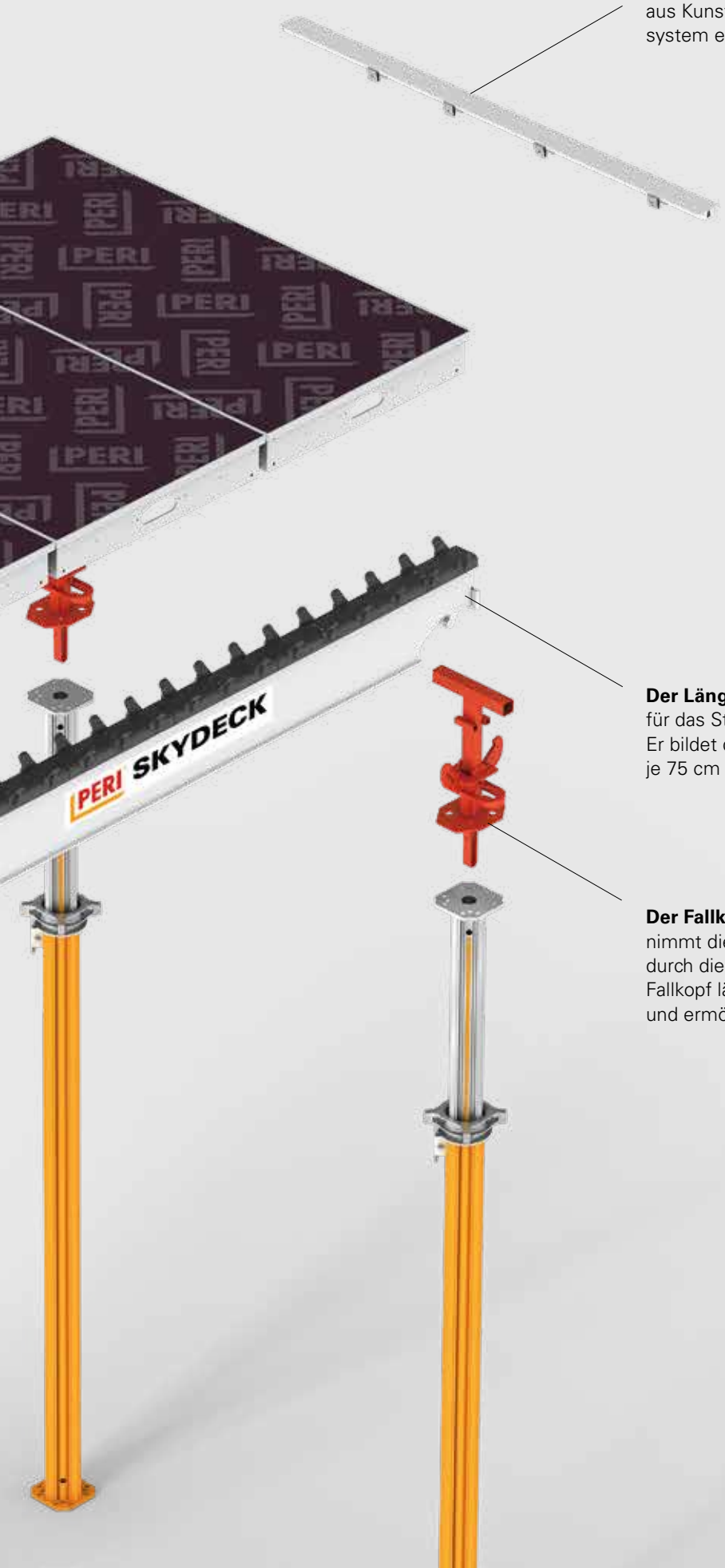

Die Abdeckleiste
aus Kunststoff wird mit dem Fallkopf-system eingesetzt.

Der Längsträger
für das Standardfeld ist 2,25 m lang. Er bildet das Auflager für 3 Paneele mit je 75 cm Breite.

Der Fallkopf
nimmt die Längsträger auf und wird durch die Abdeckleiste abgedeckt. Der Fallkopf lässt sich um 6 cm absenken und ermöglicht Frühausschalen.

SKYDECK Paneel-Deckenschalung

Die bewährte Alu-Paneel-Deckenschalung mit besonders niedrigen Schalzeiten

Die Paneel-Deckenschalung SKYDECK ermöglicht schnelles sowie sicheres Schalen mit systematischer Montagefolge. Das geringe Gewicht der Paneele, die handlichen Abmessungen und die praxisgerechte Konstruktion der Systembauteile sorgen für ermüdungsfreies und ergonomisches Arbeiten.

SKYDECK ist im Standardeinsatz für Decken bis zu 43 cm Stärke ausgelegt. Mit der geringeren Paneelspannweite (75 cm) und gegebenenfalls einer Mittelunterstützung unter dem Längsträger werden bis zu 109 cm starke Decken geschalt. Das Einsatzspektrum der SKYDECK reicht damit vom Wohnungs- bis hin zum Industriebau.

Die systematische Montagefolge und die leichten Systembauteile aus Aluminium beschleunigen das Arbeiten. Die Möglichkeit des Frühausschalens mit dem Fallkopfsystem mindert außerdem die Vorhaltemenge.

Passflächen sind mit SKYDECK auf ein Minimum begrenzt. Zudem überzeugt das System mit umfangreichem Sicherheits- und Logistikzubehör.

Ein weiterer Pluspunkt ist der einfache Quertransport von Schalmaterial, da der geringe Stützenbedarf für hohe Bewegungsfreiheit unter der Deckenschalung sorgt.

Kraftsparendes Arbeiten
mit leichten und handlichen Bauteilen

Schnelles Schalen
mit einfacher, systematischer Montagefolge und wenigen Deckenstützen

Geringere Materialvorhaltung
durch Frühausschalen mit dem Fallkopf und schnelleren Einsatz der Paneele und Träger im Folgegeschoss

Einfaches Reinigen
durch pulverbeschichtete Elemente, Bauteile aus Kunststoff und hinterschnittene Paneelkanten

Kraftsparendes Arbeiten

Besonders leichte und handliche Bauteile

Geringe Einzelgewichte und praktische Abmessungen sind deutliche Vorteile bei den täglichen Schalungsarbeiten mit SKYDECK. Das geringe Gewicht macht sich unter anderem in der Arbeitsleistung deutlich bemerkbar.

Schwerstes Systembauteil der SKYDECK für den Standardaufbau ist der Längsträger mit 15 kg. Folglich kann jedes SKYDECK Bauteil von einer einzelnen Person bewegt werden.

Mit Abmessungen von nur 150 cm x 75 cm lassen sich die Paneele auf der Baustelle ganz einfach transportieren – z. B. auch durch Türöffnungen. Beim Tragen der Paneele hat man den eigenen Arbeitsbereich stets im Blick, das verringert die Stolpergefahr.

Nicht zuletzt wird die Sicherheit beim Arbeiten mit SKYDECK dadurch gesteigert, dass der Anwender weniger schnell ermüdet.

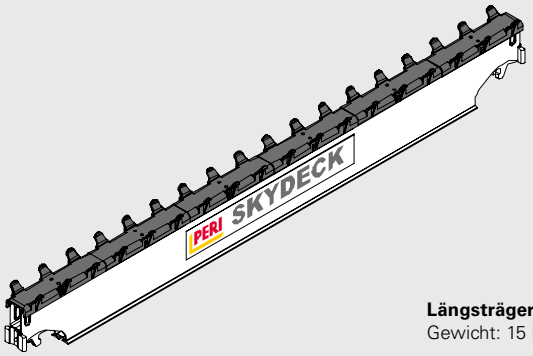

Längsträger SLT 225
Gewicht: 15 kg

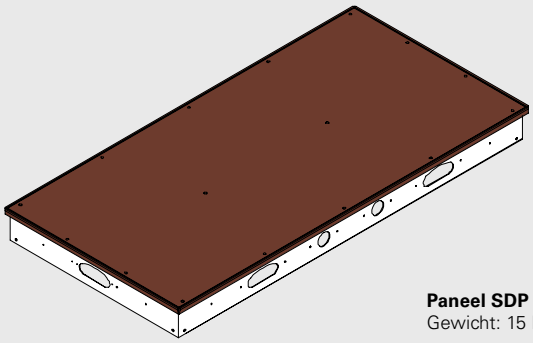

Paneel SDP 150 x 75
Gewicht: 15 kg

Die SKYDECK Köpfe sind mit einem Klinkenschnellverschluss ausgestattet. Sie lassen sich daher besonders schnell mit der Deckenstütze verbinden – ganz ohne aufwändiges Schrauben, Bolzen oder Keile setzen.

Zum Abnehmen wird die Klinke ganz einfach entriegelt und der Kopf abgenommen. Bei unterschiedlichen Unterstützungshöhen lassen sich die Stützen also rasch und zügig wechseln.

Der Klinkenschnellverschluss: Fallkopf, Stütz- und Combikopf sind durch Aufsetzen und Einrasten sicher befestigt. Die Köpfe passen auf alle gängigen Deckenstützen mit Lochdurchmesser 40 mm.

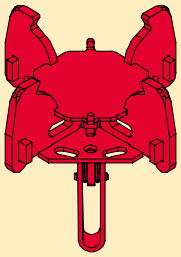

Der SKYDECK Stützkopf ist die Alternative, wenn Frühausschalen nicht notwendig ist. Er dient zur Unterstützung von Paneelen, von Längs- und Randträgern als auch von Passhölzern.

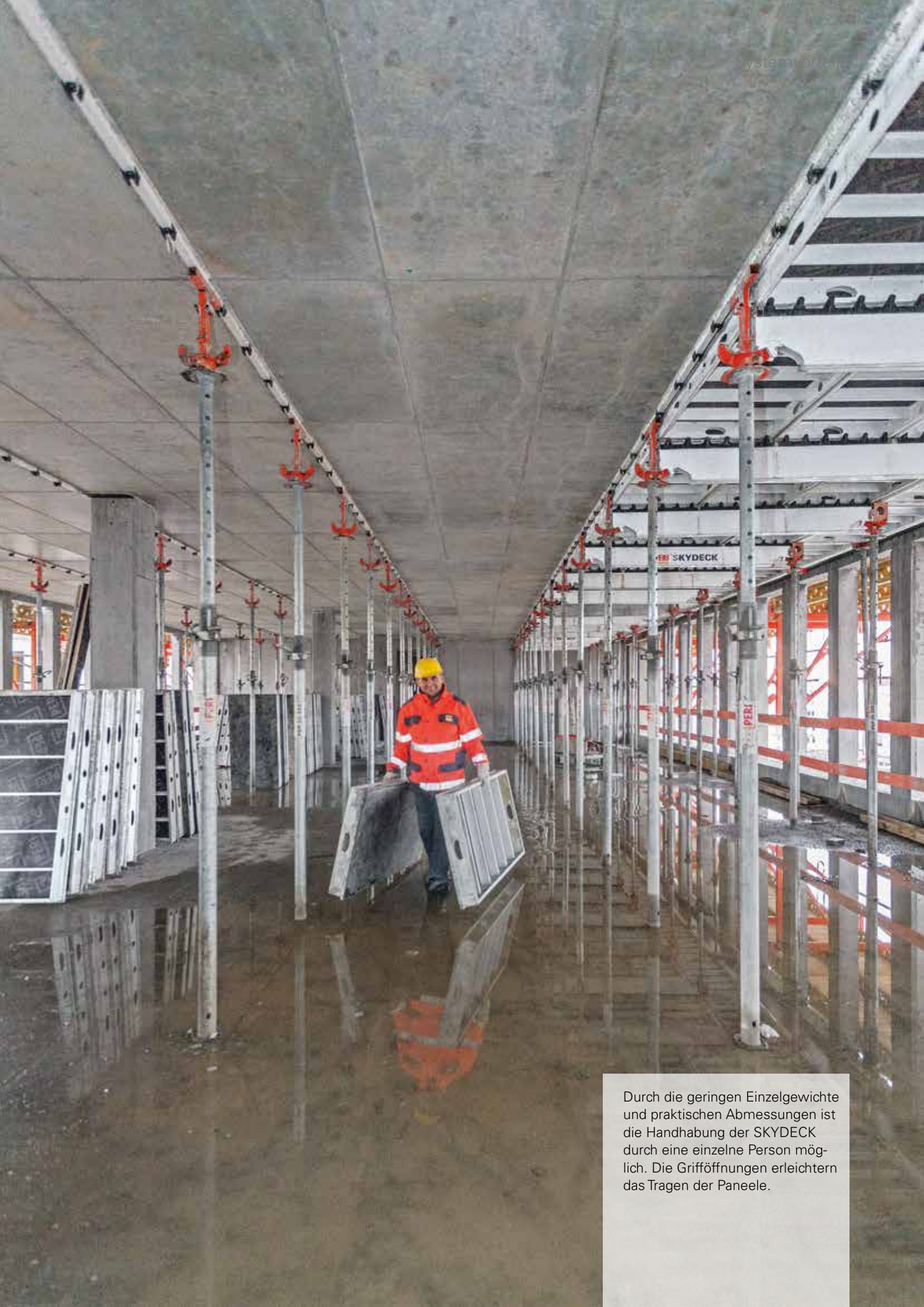

Durch die geringen Einzelgewichte und praktischen Abmessungen ist die Handhabung der SKYDECK durch eine einzelne Person möglich. Die Grifföffnungen erleichtern das Tragen der Paneele.

Schnelles Schalen

Einfache, systematische Montagefolge und wenige Deckenstützen

SKYDECK bietet eine einfache, systematische Montagefolge und hohe Montagesicherheit. Immer wiederkehrende Abläufe beschleunigen das Arbeiten, auch ungeübtes Personal ist schnell mit der Handhabung vertraut.

Das Einschalen des Standardfelds ist mit SKYDECK denkbar einfach: Nach dem Einhängen der Längsträger in den Fall- bzw. Stützkopf wird die Stütze senkrecht gestellt, anschließend das Paneel eingelegt.

Beim Einlegen werden die Paneele durch die nach außen stehenden Zähne der Längsträger „gefangen", daher bietet SKYDECK bereits beim Einlegen der Paneele hohe Arbeitssicherheit.

Der SKY-Anker erlaubt das sichere Einlegen der Paneele von oben. Als mobiler Anschlagpunkt sichert er die Person mit persönlicher Schutzausrüstung (PSAgA) beim Einlegen der Paneele.

„Der persönliche Begleiter für das Einschalen von oben" lässt sich ganz einfach auf dem Fallkopf fixieren. Die Absicherung führt auch zu einem verbesserten Sicherheitsgefühl und beschleunigt dadurch die Arbeitsschritte.

Der SKY-Anker wiegt nur 15 kg und lässt sich daher schnell und bequem von einer Person zum nächsten Abschnitt versetzen.

Die nach außen stehenden Fangzähne des Längsträgers sichern das Paneel gegen Verrutschen in Längs- oder Querrichtung. Gleichzeitig richten sie die Träger aus. Das sorgt für Geschwindigkeit und Sicherheit beim Schalen.

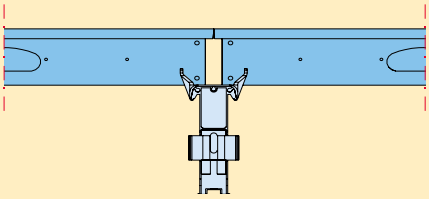

Der Querschnitt durch den Längsträger zeigt: Die Fangzähne am Längsträger sichern die Lage der Paneele.

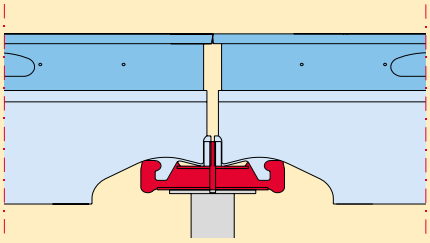

Die Ansicht Längsträger: Der Längsträger ist formstabil und kippsicher am Stütz- oder Fallkopf eingehängt.

Dank des SKYDECK Längsträgers sind bei Standardanwendungen nur 0,29 Deckenstützen je m² Deckenfläche notwendig.

Eine Deckenstütze bei SKYDECK trägt eine Feldgröße von bis zu 3,45 m². Das spart Material und Arbeitszeit.

Zudem sorgt der große Stützenabstand für komfortablen Arbeitsraum unter der Deckenschalung. Das erleichtert den Transport von Schalmaterial ebenso wie das Lagern von Baustoffen.

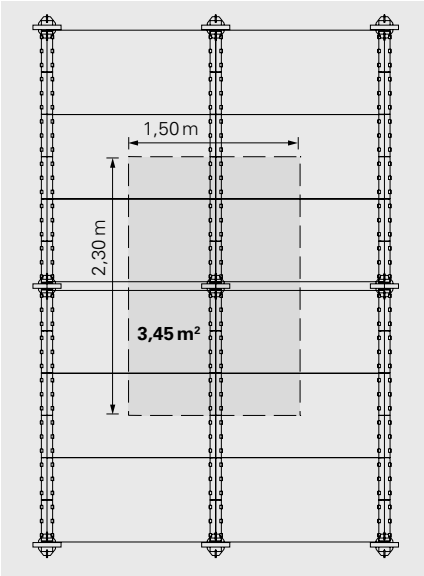

Geringere Materialvorhaltung

Frühausschalen mit dem Fallkopf und schnellerer Einsatz der Paneele und Träger im Folgegeschoss

Der Fallkopf ermöglicht frühes Ausschalen, so dass Paneele und Längsträger sehr schnell für folgende Betonierabschnitte verfügbar sind.

In Abhängigkeit von Deckenstärke und Betonfestigkeit kann teilweise bereits nach einem Tag ausgeschalt werden. Dazu wird der Fallkopf ganz einfach per Hammerschlag entriegelt, die Schalung senkt sich dabei um 6 cm ab. Längsträger und Paneele können dann ausgeschalt werden. Im Feldbereich bleiben lediglich die Stützen mit Fallköpfen und die Abdeckleisten stehen. Die Stützen im Rand- bzw. Ausgleichsbereich hingegen können entfernt werden.

Das Frühausschalen minimiert die Vorhaltemengen, denn viele Systembauteile sind früher für den nächsten Takt einsetzbar. Darüber hinaus lassen sich so auch Arbeiten auf der Baustelle entzerren, z. B. durch vorzeitiges Ausschalen bei Schlechtwetter oder freien Kapazitäten.

Einfaches Frühausschalen: Mit einem Hammerschlag senkt sich die Schalung um 6 cm ab. Nach dem Absenken der Fallköpfe wird zuerst das mittlere Paneel ausgeschalt, es folgen die angrenzenden Paneele.

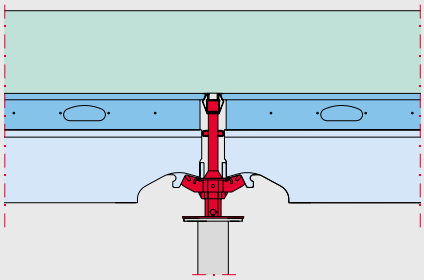

Ansicht Längsträger in eingeschaltem Zustand: Die Paneele und die Abdeckleisten bilden die Betonunterseite.

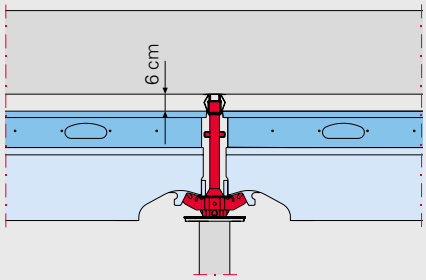

Ansicht Längsträger mit abgesenktem Fallkopf: Die Abdeckleisten und Fallköpfe mit Stützen bleiben stehen, Paneele und Träger werden ausgeschalt.

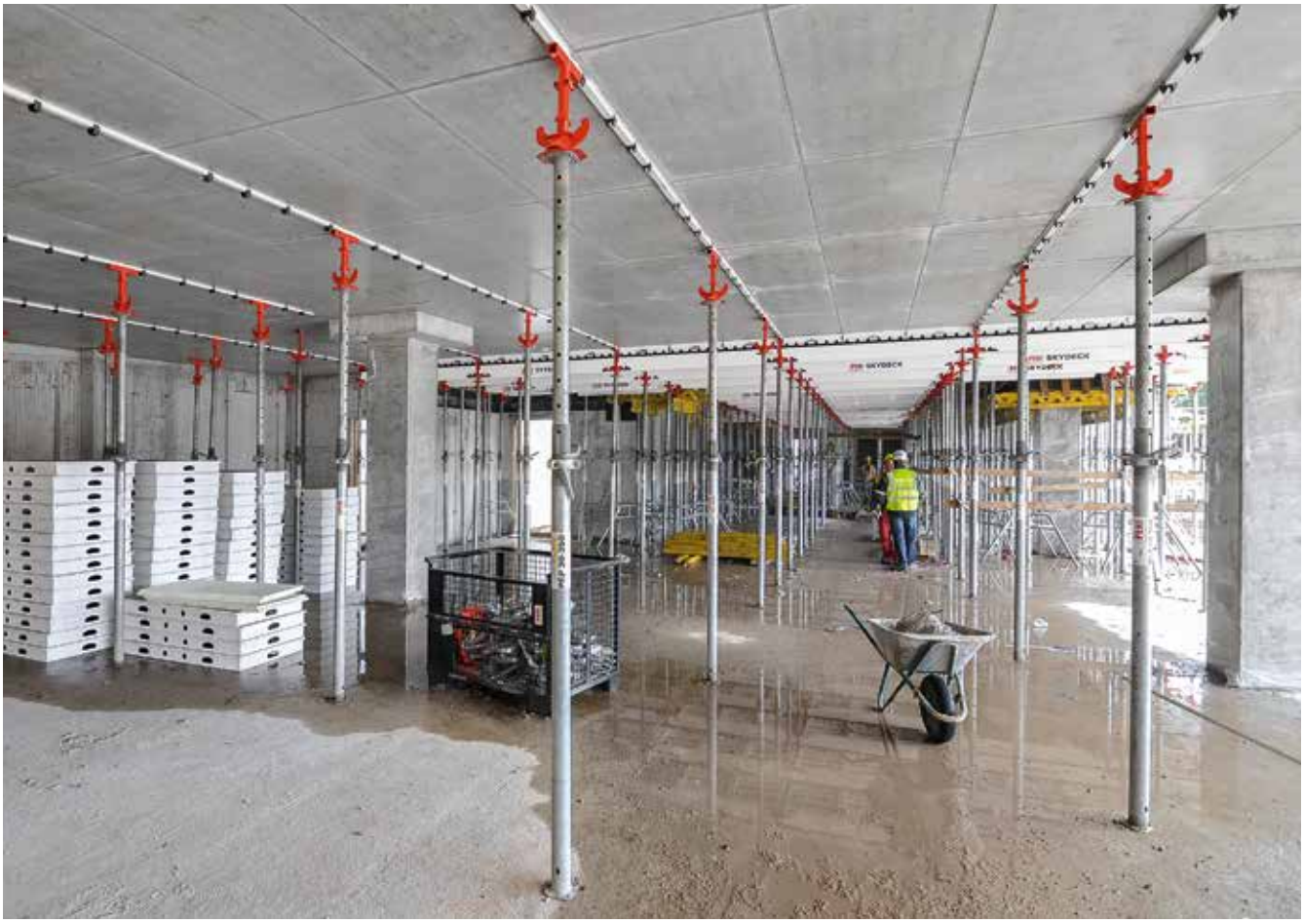

Nach dem Frühausschalen bleiben nur die Stützen mit Fallkopf sowie die Abdeckleisten stehen. SKYDECK Paneele und Träger sind frei für den Einsatz im nächsten Takt.

Ein wichtiger Anwendungsvorteil
Die Auszugslänge der Stütze bleibt gleich – egal ob im Standardfeld mit Fallkopf oder am Wandanschluss mit dem eingerückten Stützkopf gearbeitet wird.

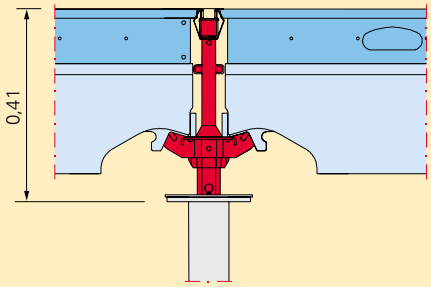

Der Schalungsaufbau an der Position des Fallkopfes im Standardfeld.

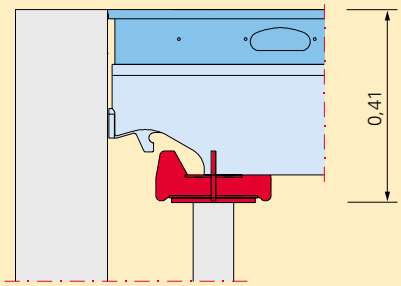

Der Schalungsaufbau an der Position des eingerückten Stützkopfes am Wandanschluss.

Einfaches Reinigen

Pulverbeschichtete Elemente, Bauteile aus Kunststoff und hinterschnittene Paneelkanten

Das Deckenschalungssystem SKYDECK ist in jeder Hinsicht für einen minimalen Reinigungsaufwand konstruiert. Das sorgt für weiter reduzierten Zeitaufwand.

Die SKYDECK Längsträger und die Paneele haben Tropfkanten sowie hinterschnittene Paneelkanten. Damit bleiben die Seitenflächen der Paneele deutlich sauberer als bei anderen Systemen, bei denen die Paneele über die komplette Rahmenprofilhöhe aneinanderliegen.

Insbesondere wenn das Fallkopfsystem eingesetzt und früh ausgeschalt wird, ist der Reinigungsaufwand minimal. Denn zu diesem Zeitpunkt haftet der Beton nahezu gar nicht an den Systembauteilen. Darüber hinaus ist der Längsträger pulverbeschichtet und die Zahnleiste aus Kunststoff gefertigt. Auch das verhindert, dass Betonreste an den Elementen haften und aushärten.

Der SKYDECK Längsträger ist pulverbeschichtet, die Zahnleiste ist aus Kunststoff gefertigt. Das verhindert das Anhaften des Betons und minimiert den Reinigungsaufwand.

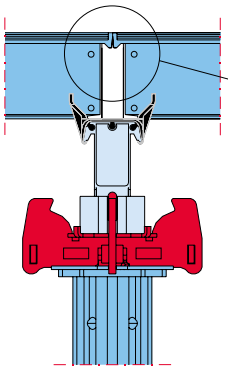

Der SKYDECK Längsträger liegt während des Betonierens geschützt unter den SKYDECK Paneelen.

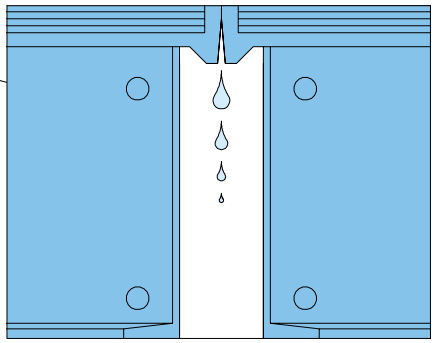

Paneele und Längsträger sind mit Tropfkanten ausgeführt. Das sorgt für eine geringe Verschmutzung an den Seitenflächen der Paneele.

Höchste Produktqualität
Für besondere Langlebigkeit

Die hohe PERI Fertigungsqualität sichert die Robustheit der Bauteile und die lange Lebensdauer. Alle Prozesse vom Einkauf bis zur Auslieferung unterliegen einer durchgängigen Qualitätssicherung.

Diese beginnt bei PERI bereits bei der sorgfältigen Werkstoffauswahl und dem Einkaufsprozess. In der Produktion der PERI Systembauteile fertigen speziell ausgebildete Mitarbeiter mit modernsten Produktionsanlagen Systembauteile bester Qualität.

Langjährige Erfahrung hat PERI insbesondere in der Aluminiumbearbeitung und in der Pulverbeschichtung. Das alles sorgt für ausgezeichnete Produktionsergebnisse und robuste Systembauteile, die dem rauen Baustellenalltag bestens standhalten.

Sicherheit rundherum

In jeder Situation sicher und schnell arbeiten

Zur Montage einer Absturzsicherung am Betonierabschnitt umfasst das SKYDECK Portfolio Geländereinheiten, die auf den Längsträgern montiert werden.

Die SYKDECK Stirnseitengeländer mit 75 cm bzw. 150 cm Breite sichern vor Absturz an der Stirnseite der SKYDECK. Die Geländereinheiten lassen sich ganz einfach auf dem Längsträger aufstecken – ohne weitere Befestigungsmittel. Durch die ausgeklügelte Mechanik ist das Geländer mit einem Handgriff sicher verriegelt.

Die komplette Geländereinheit lässt sich mit einem Handgriff schnell und sicher montieren – es sind weder Zusatzbauteile noch Werkzeug notwendig.

Am freien Gebäuderand sorgt die SKYDECK Bühne für sicheres Arbeiten. Sie ist sofort nach dem Positionieren kipp- und verschiebesicher gelagert.

Die zusammenklappbare Bühne ist für eine Belastung von 150 kg/m² ausgelegt. Als Auflage für die Bühne dient der Randträger SLT 375; dieser Kragträger ist mit einer Kette abzuspannen. Ein ganz besonderer Vorteil: Am Gebäuderand spart der Einsatz der SKYDECK Bühne ein Fanggerüst in der darunterliegenden Ebene.

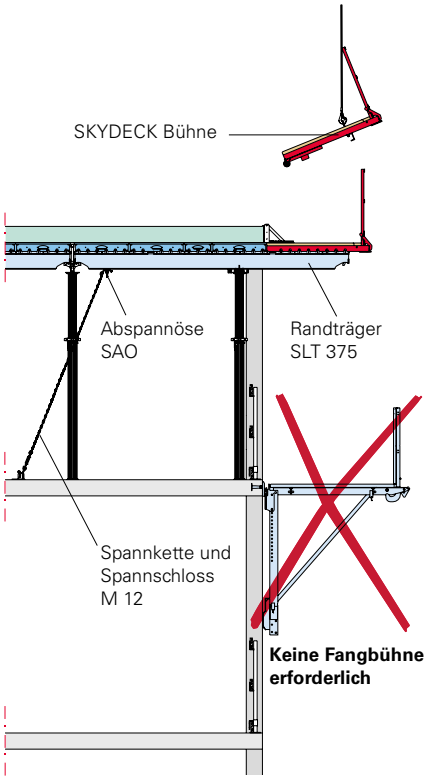

Die SKYDECK Bühne dient bereits einen Tag nach dem Betonieren der Decke als Fanggerüst für Arbeiten an Bauwerksstützen und Brüstungen – das spart Material, Arbeitsaufwand und Bauzeit.

Alternativ kann die freie Kante an einem Betonierabschnitt mit Geländerhalter und Geländerpfosten gesichert werden.

Die Geländerhalter lassen sich fortlaufend zwischen den Paneelen montieren. Ergänzt mit Geländerpfosten und Seitenschutzbrettern wird so die Absturzsicherung an Taktfugen hergestellt.

Absicherung an Taktfugen in der Seitenansicht

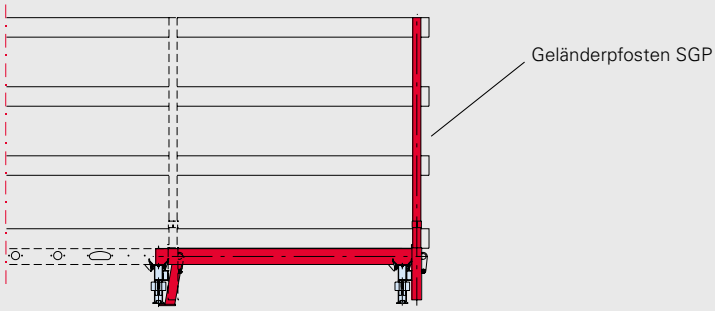

SKYDECK auf einen Blick

Standardanwendungen, Ausführungsdetails und Logistikzubehör

Das Deckenschalungssystem SKYDECK bietet effiziente Lösungen für alle notwendigen Standardanwendungen.

Ganz gleich ob innerhalb der Deckenfläche gerade oder schräg verlaufende Restflächen zu schließen oder auch Stützen zu umschalen sind – SKYDECK bietet mit einer geringen Anzahl an ergänzenden Systembauteilen eine praxisgerechte und schnelle Lösung für jede Situation. Bei Bedarf lässt sich sogar die Spannrichtung der Paneele um 90° drehen. Zudem umfasst das System das notwendige Zubehör für sicheres Arbeiten in jeder Situation. Nicht zuletzt sorgen die passenden Paletten für platzsparendes Lagern und sicheren Transport.

Stützköpfe für SKYDECK, Schließen von Restflächen

Standard-Köpfe

Für SKYDECK sind Köpfe für verschiedene Anwendungsfälle verfügbar: Neben dem Fallkopf sind ein einfacher Stützkopf und ein Combikopf verfügbar. Alle Köpfe haben den praktischen Klinken-schnellverschluss.

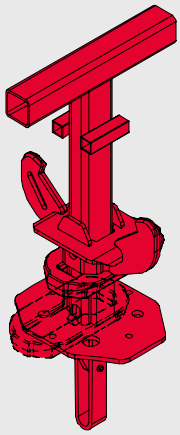

Der Fallkopf unterstützt den Längsträger und die Abdeckleiste bzw. die Schalhaut. Der Kopf lässt sich zum Frühausschalen um 6 cm ab-senken.

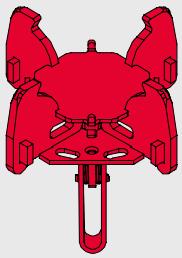

Der Stützkopf wird eingesetzt, um Paneele, Längsträger, Randträger oder Passhölzer direkt zu unterstützen.

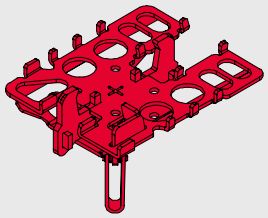

Der Combikopf SCK unterstützt Längsträger, Paneele, Randträger und Passhölzer. Er wird für Längen- und Breitenausgleiche bis 25 cm eingesetzt.

Längen- und Breitenausgleiche vor aufgehenden Wänden

Mit SKYDECK ergibt sich eine gerade Schalungslinie, das vereinfacht die Randanpassung. Sowohl gerade und schräge Passbereiche am Deckenrand als auch Bereiche mit Gebäudestützen lassen sich schnell schließen.

Längen- und Breitenanpassungen erfolgen dabei soweit möglich mit Systembauteilen. Die restlichen, minimalen Ausgleichsflächen werden mit Passplatten geschlossen.

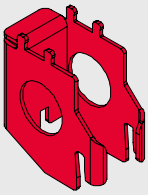

Das Stirnlager wird am Systemträger eingehängt und ist die passende Lösung für den Übergang zum Ausgleich.

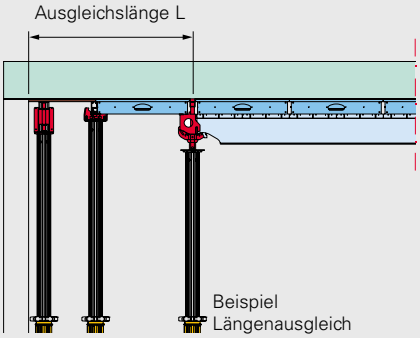

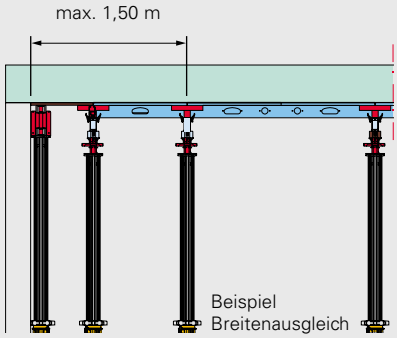

Ausgleich bei schrägen Wänden

Für den Ausgleich an schrägen Wänden gibt es Dreiecksrahmen mit unterschiedlichen Abmessungen. Diese werden auf Längsträger, Stütz- oder Combikopf sowie Stirnlager aufgelagert. An der Wandseite wird eine direkte Unterstützung gestellt, die Fläche wird dann mit einer Passplatte geschlossen.

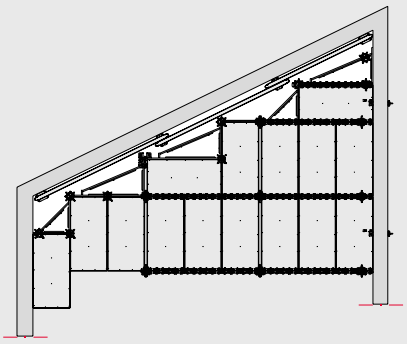

Umschalen von Stützen, Logistikzubehör

Umschalen von Stützen

Um aufgehende Stützen zu umschalen, können Paneele ausgespart werden. Zum Schließen der Restflächen nutzt man Randträger und Passhölzer.

Wird ein einzelnes Paneel ausgespart, beträgt das maximale Säulenmaß 55 cm x 138 cm. Die Randträger mit 150 cm bzw. 75 cm Länge lassen sich dann längs oder quer zum angrenzenden Paneel positionieren und innerhalb eines Paneelfeldes beliebig einlegen.

Für größere Stützenmaße bis zu 138 cm x 142 cm lassen sich maximal 3 Paneele aussparen und mit Systembauteilen und Passplatten schließen.

Zum Umschalen von aufgehenden Stützen wird der SKYDECK Randträger SRT 150 bzw. SRT 75 genutzt.

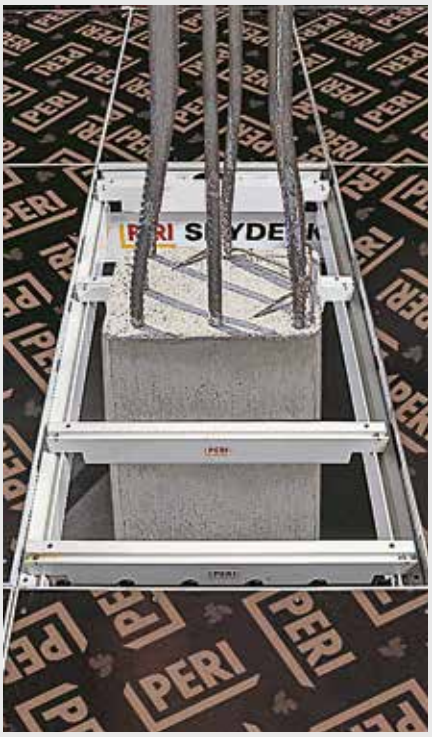

Werden die Randträger längs und auch quer eingesetzt, müssen sie gedreht eingebaut werden.

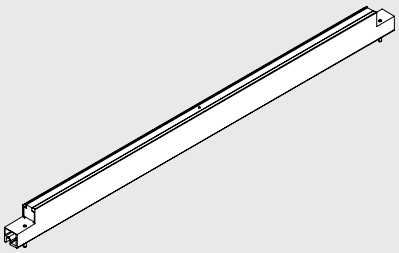

Für Längen- und Breitenausgleiche und zum Umschalen von Säulen werden SKYDECK Randträger eingesetzt. Sie werden mit einer 21 mm starken Schalungshaut belegt.

SKYDECK Logistikzubehör

Die SKYDECK Paletten sorgen für die geordnete Lagerung sowie den einfachen und vor allem sicheren Transport der Deckenpaneele. Sie lassen sich mit dem Kran umsetzen oder mit einem Paletten-Hubwagen verfahren; zudem sind sie für den Einsatz mit dem Gabelstapler geeignet. Zur weiteren Platzersparnis sind die Paletten stapelbar. Die Feuerverzinkung macht die Paletten besonders robust für den harten Baustellenalltag.

In der Großpalette lassen sich 48 SKYDECK Paneele platzsparend stapeln und transportieren, das entspricht einer Fläche von 54 m².

In der SKYDECK Palette lassen sich 14 Paneele mit 150 cm x 75 cm stapeln. Zum Verfahren kommt der Paletten-Hubwagen zum Einsatz.

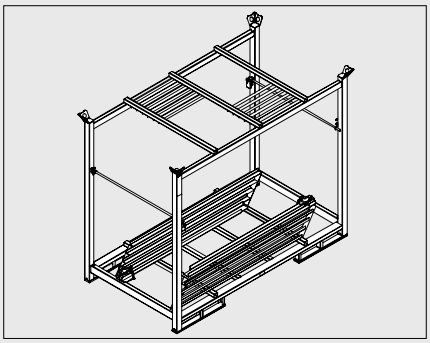

Für die SKYDECK Geländereinheiten sind stapelbare Paletten verfügbar, diese bieten Platz für 10 Geländer.

Auch für PERI Deckenstützen sind passende Paletten erhältlich, z. B. finden 25 MULTIPROP Stützen in einer Palette Platz.

SKYDECK im Einsatz

Referenzprojekte mit der Paneel-Deckenschalung

MainTor Porta, Frankfurt am Main, Deutschland

Das MainTor Porta verbindet Bankenviertel und Altstadt in unmittelbarer Mainnähe, Büros und Dachterrassen bieten beeindruckende Ausblicke. Die beengte Innenstadtlage brachte besondere logistische Herausforderungen bei der Bauausführung mit sich, zudem war die Krankapazität äußerst begrenzt. Um schnell in die Höhe zu bauen, konnte eine passende PERI Klettertechnik mit dem CB 240 Klettersystem und der TRIO Rahmenschalung die Bauabläufe entzerren. Nachlaufend sorgte die SKYDECK Paneel-Deckenschalung für schnelle Schalzeiten bei der Herstellung der Geschossdecken.

SKYDECK hat sich seit vielen Jahren auf unzähligen Baustellen bewährt. Sowohl im Wohnungs- und Geschossbau als auch im Industriebau überzeugt das System mit niedrigen Schalzeiten.

SKYDECK im Einsatz

Referenzprojekte mit der Paneel-Deckenschalung

Mit SKYDECK und MAXIMO Zeit gespart

Hohe Sicherheit auch am Deckenrand

Elliptische Deckenfläche mit Standardbauteilen

Wohn- und Geschäftshaus am Nordbahnhof, Wien, Österreich

Auf dem Areal des ehemaligen Wiener Nordbahnhofs entstanden zwei achtstöckige Wohngebäude mit insgesamt 91 Wohneinheiten. Für Wände und Balkonunterseiten waren erhöhte Sichtbetonanforderungen zu erfüllen, zudem war die Bauzeitvorgabe für den Rohbau mit 10 Monaten äußerst knapp bemessen.

Durch die Verwendung der MAXIMO Rahmenschalung und der SKYDECK Paneel-Deckenschalung ließen sich Wände und Decken schnell schalen; in Verbindung mit einer durchdachten Taktplanung bleiben daher auch die Vorhaltemengen überschaubar. Beim Schalen der Geschossdecken mit SKYDECK beschleunigten insbesondere die wiederkehrende Montagefolge und das einfache Handling die Ein- und Ausschalvorgänge.

De Rotterdam, Rotterdam, Niederlande

Das 150 m hohe Hochhausensemble besteht aus drei dicht nebeneinander stehenden und miteinander verbundenen Büro-, Hotel- und Wohntürmen. Auf halber Höhe verpasste der Rotterdamer Architekt Rem Koolhaas dem Baukörper einen horizontalen Versatz in West- und Nordrichtung. Dadurch kragen die Geschosse ab 86 m Höhe teilweise fast 9 m aus.

Die Geschossdecken konnten mit SKYDECK kranunabhängig geschalt werden, insbesondere das Ausschalen per Hand unterstützte zügiges Arbeiten. Das Baustellenteam benötigte dadurch nur 8 Tage für ein komplettes Regelgeschoss. Bei den Sockelgeschossen sorgten auskragende Längsträger und die SKYDECK Bühne für hohe Sicherheit auch am Deckenrand. Bei großen Unterstützungshöhen über mehrere Stockwerke hinweg kombinierte das Baustellenteam die SKYDECK mit dem MULTIPROP Traggerüst.

Warsaw Spire, Warschau, Polen

Der 220 m hohe, taillierte Büroturm mit elliptischem Grundriss wird von zwei je 55 m hohen Gebäuden flankiert. Die PERI Schalungslösung berücksichtigte sowohl die Herausforderungen der komplexen Gebäudeform als auch die Einhaltung der knapp bemessenen Bauzeit, die einen Wochentakt pro Etage erforderte.

Für die Geschossdecken des Büroturms wurde die SKYDECK Paneel-Deckenschalung genutzt, die sich mit Standarbauteilen der elliptischen Form anpassen ließ. Mit dem Fallkopf und der Möglichkeit des Frühausschalens wurde zudem die Vorhaltemenge an Paneelen und Längsträgern reduziert.

200.000 m² Geschossdecke in Form gebracht

SKYDECK und MAXIMO geben hohes Tempo vor

Effiziente Komplettlösung mit kompetentem Service

Sasol Verwaltungsgebäude, Johannesburg, Südafrika

Die neue Firmenzentrale des international agierenden Erdöl- und Chemieunternehmens Sasol weist auf insgesamt 17 Geschossen insgesamt 200.000 m² Nutz- und Verkehrsfläche auf. Eine außergewöhnliche Glasfassade umhüllt das futuristisch anmutende Gebäude.

Die rund 200.000 m² Deckenfläche ließen sich mit der SKYDECK Paneel-Deckenschalung in rascher Taktfolge betonieren. Sogar bei dieser anspruchsvollen Geometrie konnten durch die systematische Montagefolge und die geringen Gewichte der Elemente Zeit und Kosten eingespart werden. Zudem boten die SKYDECK Bühnen sichere Arbeitsbedingungen am Deckenrand. Selbst die Passflächen an den teils schrägen Stützen wurden mit Systembauteilen geschlossen. Im Bereich der spitzwinkligen Gebäudeecken kamen projektpezifisch geplante Deckentische zum Einsatz.

Wohnanlage „villanova“, Wien – Schwechat, Österreich

Der Name „villanova“ steht für das italienische Lebensgefühl, das die neue Wohnanlage am zentrumsnahen Alanovaplatz vermittelt. Vier moderne Wohnblöcke mit jeweils 5 Obergeschossen beherbergen insgesamt rund 100 Wohnungen. Unter Einsatz der MAXIMO Rahmen- und der SKYDECK Deckenschalung konnte der Rohbau in nur 12 Monaten Bauzeit fertiggestellt werden.

Für einen Großteil der Wände fand die MAXIMO Rahmenschalung Verwendung. Die einseitig bedienbare MX Ankertechnik, die reduzierten Ankerstellen und der gleichzeitige Wegfall von Distanzrohren und Konen sparten von Anfang an wertvolle Bauzeit. Im Einklang mit der MAXIMO Tempovorgabe wurden mithilfe der SKYDECK auch alle Geschossdecken schnell und effizient geschalt. Insbesondere die logische, klar vorgegebene Montagefolge und das aufgrund der leichtgewichtigen Bauteile einfache Handling reduzierten die Schalzeiten.

ADAC Zentrale, München, Deutschland

Der ADAC – Europas größter Automobilclub – verwirklichte in München eine neue Zentrale. Der imposante Gebäudekomplex besteht aus einem 5-geschossigen, wellenförmig geschwungen Sockelbau mit großem Innenhof. Darüber erhebt sich ein Büroturm mit 18 Geschossen und abgerundeten Ecken. Für die Wände mit bis zu 14 m Höhe wurde die TRIO Rahmenschalung eingesetzt.

Die Geschossdecken des Sockelbaus wurden mit Modul- und Maßtischen sowie der MULTIFLEX Träger-Deckenschalung geschalt. Beim Turm kam die SKYDECK Paneel-Deckenschalung zum Einsatz – im Schutz der RCS Kletterschutzwand, welche die obersten drei Geschosse sicher umhüllte. Als Notunterstützung dienten MULTIPROP Aluminium-Deckenstützen. Durch die hohe Tragfähigkeit der MULTIPROP mussten nur wenige Stützen montiert werden. In Verbindung mit dem geringen Gewicht führte dies zu enormen Zeiteinsparungen.

Das optimale System für jedes Projekt und jede Anforderung

Wandschalungen

Säulenschalungen

Deckenschalungen

Klettersysteme

Brückenschalungen

Tunnelschalungen

Traggerüste

Arbeitsgerüste Bau

Arbeitsgerüste Fassade

Arbeitsgerüste Industrie

Zugänge

Schutzgerüste

Sicherheitssysteme

Systemfreies Zubehör

Dienstleistungen

PERI Vertrieb Deutschland GmbH & Co. KG
Schalung Gerüst Engineering
Daimlerstraße 24-28
89264 Weißenhorn
Deutschland
info@peri.de
www.peri.de

DE de Version 1.0 299016
© PERI Vertrieb Deutschland GmbH & Co. KG